Описание

Горизонтальные жалюзи с ламелями изготовленными из специальных пород дерева и прессованного бамбука. Ламели покрыты слоем защитного лака, который обеспечивает долговечность и защиту от выгорания на солнце.

Карниз верхний	Стальной. Размер 51 x 58 мм. Цвет карниза приближенный к цвету ламелей.
Карниз нижний	Бамбуковый или деревянный в цвет ламели.
Ламели	Материал: дерево или бамбук ширина ламели 50 мм

Пластмассовые детали изготовлены из высококачественных материалов стойких к ультрафиолетовому излучению.

Механизм управления:
- поворот ламелей осуществляется при помощи верёвки.
- подъём осуществляется при помощи верёвки управления.

Кронштейны – универсальные.

Варианты крепления изделия

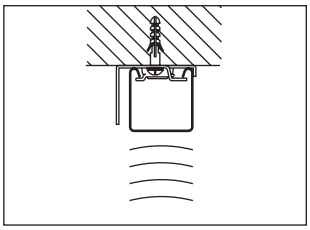

К потолку.

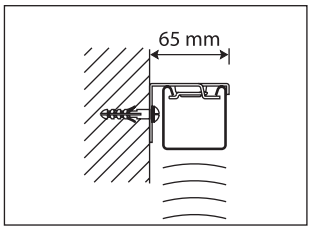

К стене.

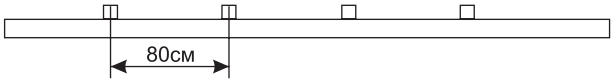

Оптимально–рекомендуемое расстояние между кронштейнами.

Комплектация изделия

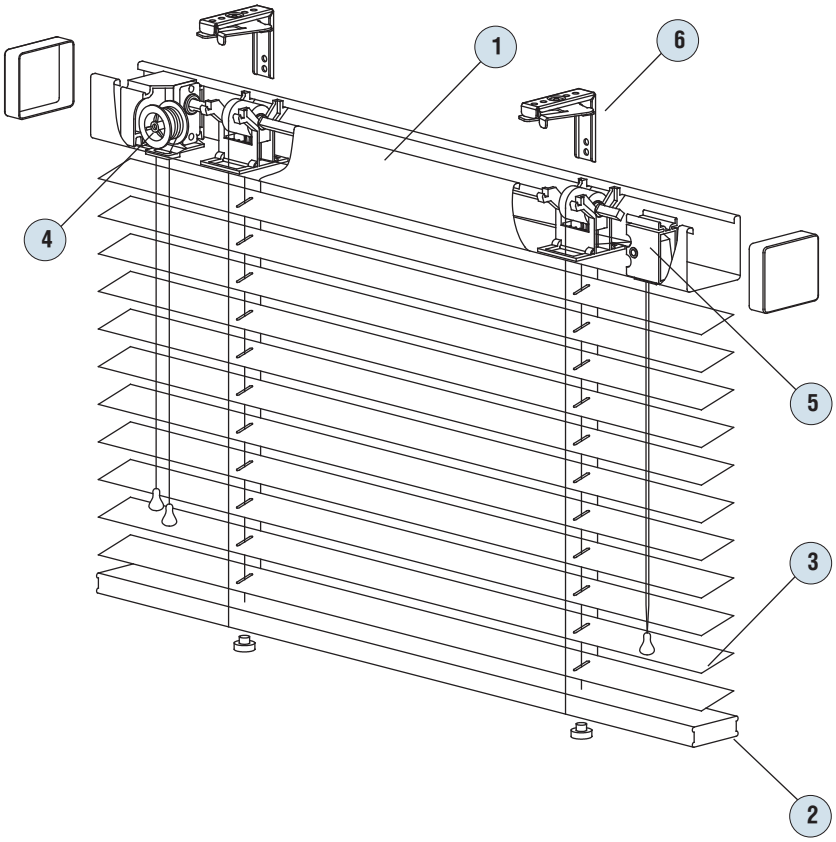

Компоненты

1. Верхний карниз D5001–***–000
2. Нижняя планка
   (дерево D5011или бамбук B5011)
3. Ламели 50 мм
   (дерево D5010 или бамбук B5010)
4. Поворотный механизм D5005–000–000
5. Фиксатор шнура D5006–000–000
6. Универсальный кронштейн D5008–000–000

Дополнительные компоненты

Валанс (рис. 1) – бамбуковая или деревянная планка в цвет ламели, закрывает карниз. Крепится к карнизу с помощью магнитных держателей. При заказе в комплектации с изделием входит в стоимость изделия.
Ширина валанса для деревянных жалюзи – 65 мм.
Ширина валанса для бамбуковых жалюзи – 65 мм.

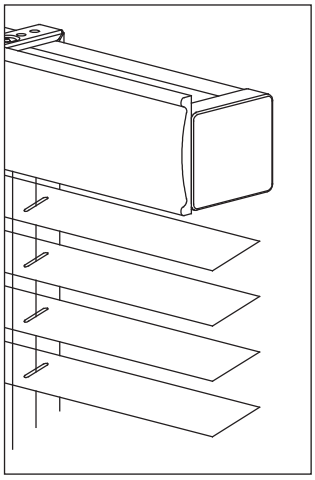

рис. 1

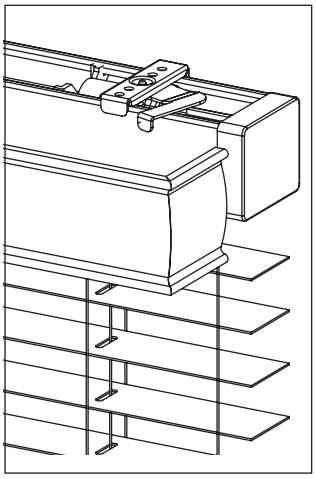

рис. 2

Валанс с боковинками (рис. 2) – Собирается вручную. Стандартная длина боковой части 70 мм.
Внимание: Валанс с боковинками увеличивает габаритные размеры по верхнему карнизу на 25 мм.

Декоративная лесенка* (рис. 3) – перекрывает отверстия в ламелях. Ширина тесьмы – 25 мм.

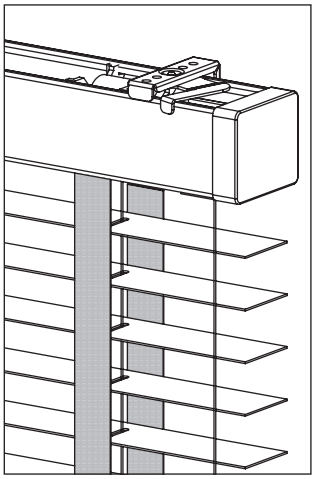

рис. 3

***Цвет декоративной лесенки отличается от цвета ламелей, но максимально приближен к их цвету.**

Сведения о замере

Для определения ширины укажите желаемый размер изделия. Для оптимального перекрытия светового проёма рекомендуем прибавить к ширине оконного проёма 10 см. При монтаже изделия в проём предоставить размер проёма, все необходимые уменьшения вы осуществляете самостоятельно.
Сторону управления определяет положение поворотного механизма.

Технические характеристики

Система	Ширина мин. (м)	Ширина макс.(м)	Высота макс. (м)	Площадь макс. (м2)
Бамбук 50 мм	0,42	1,80	2,50	2,50
Дерево 50 мм	0,42	2,40	3,00	3,00

Допустимое отклонение по высоте + 43 мм.
Вес изделия 1 м^2: бамбук – 3,5 кг, дерево – 4,5 кг.

Деревянные и бамбуковые ламели имеют характеристики натуральных материалов, могут встречаться незначительные расхождения в цвете и в структуре.

Внимание! Претензии к изделиям, изготовленным с несоблюдением технических характеристик не принимаются.

Рекомендованные розничные цены в рублях, включая НДС.

Стандартное соответствие ламелей и декоративной лесенки

Цвет ламелей деревянных NEW	Цвет лесенки
отбеленное дерево	бежевый
натуральный	мокка
клен	мокка
тик	терракотовый
вишня	терракотовый
махагон	коричневый
орех	какао

Цвет ламелей бамбуковых	Цвет лесенки
отбеленное дерево	бежевый
натуральный	мокка
кофе	темно–бежевый
вишня	терракотовый
махагон	коричневый
тигровый глаз	орех

Цвет лесенки	Приблизительное соответ–ствие лесенки по карте RAL*
бежевый	1015 RAL
мокка	1001 RAL
терракотовый	8023 RAL
темно–бежевый	1019 RAL
орех	8014 RAL
коричневый	8015 RAL
какао	8019 RAL

* Цвет ткани светлее цвета в карте RAL.

Прайс–лист на готовые изделия

	Цена	
Деревянные горизонтальные жалюзи 50 мм NEW	**4850 руб**	за м^2
Бамбуковые горизонтальные жалюзи 50 мм	**4850 руб**	за м^2
Деревянные горизонтальные жалюзи 50 мм NEW с декоративной лесенкой	**5350 руб**	за м^2
Бамбуковые горизонтальные жалюзи 50 мм с декоративной лесенкой	**5350 руб**	за м^2

Дополнения

Наименование		Цена	
Дополнительный магнитный фиксатор валанса 50 мм	арт. 5014–100	**250 руб**	за 1 шт
Валанс с боковинками	работа	**200 руб**	за 1 изделие

Для деревянных и бамбуковых жалюзи площадью менее 0,8 м. кв., стоимость берется за 0,8 м. кв.